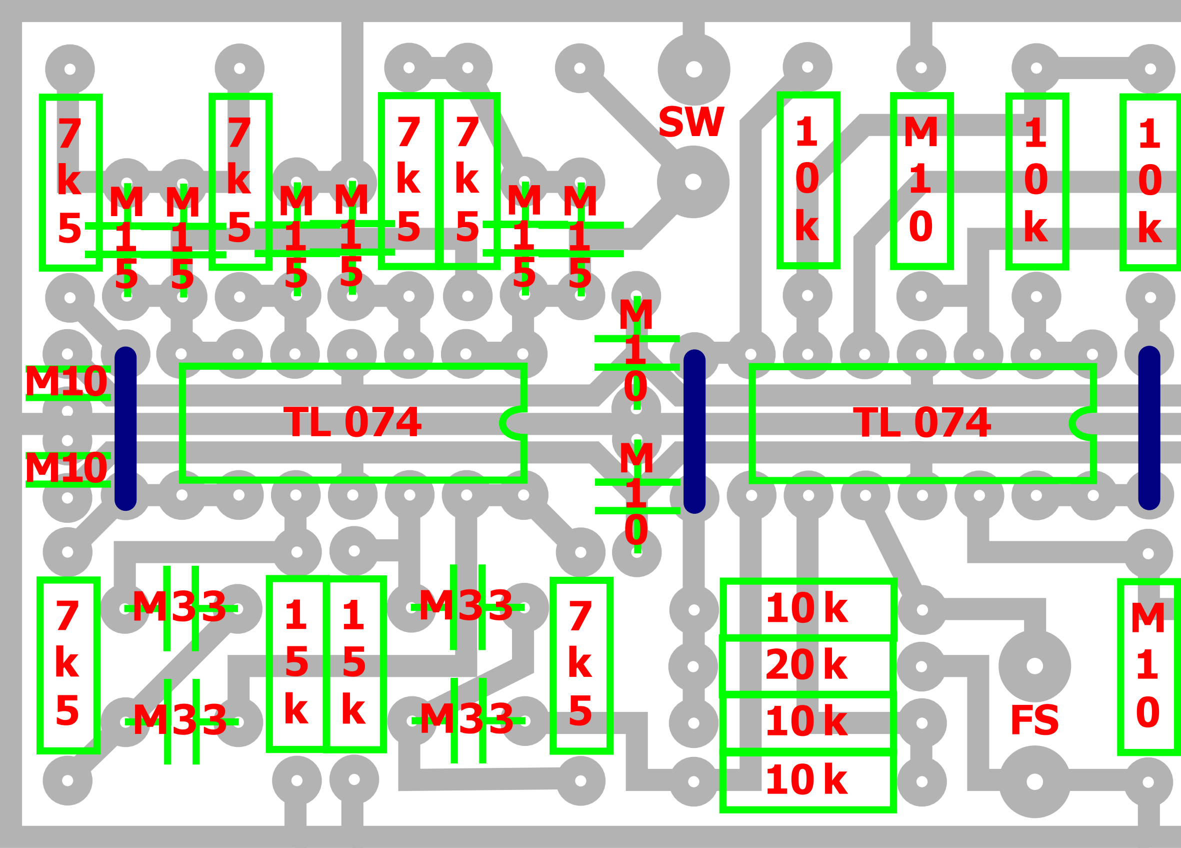
7k5
M15
M15
7k5
M15
M15
7k5
7k5
M15
M15
SW
10k
M10
10k
10k
M10
M10
TL 074
M10
TL 074
M10
7k5
M33
M33
15k
15k
M33
M33
7k5
10k
20k
10k
10k
FS
M10

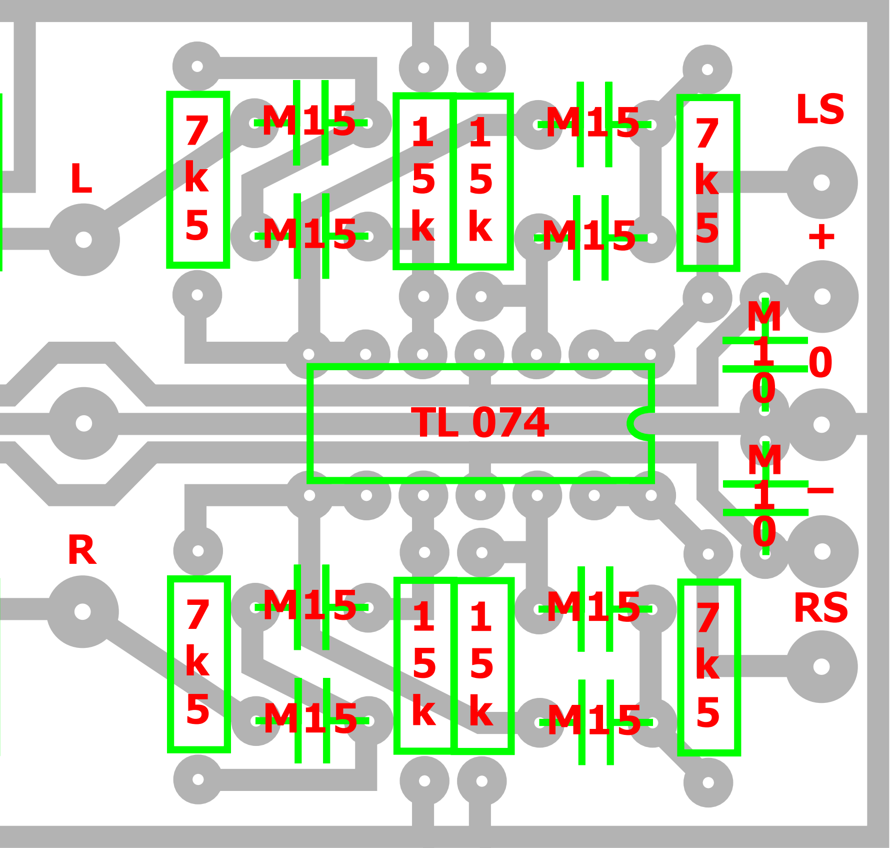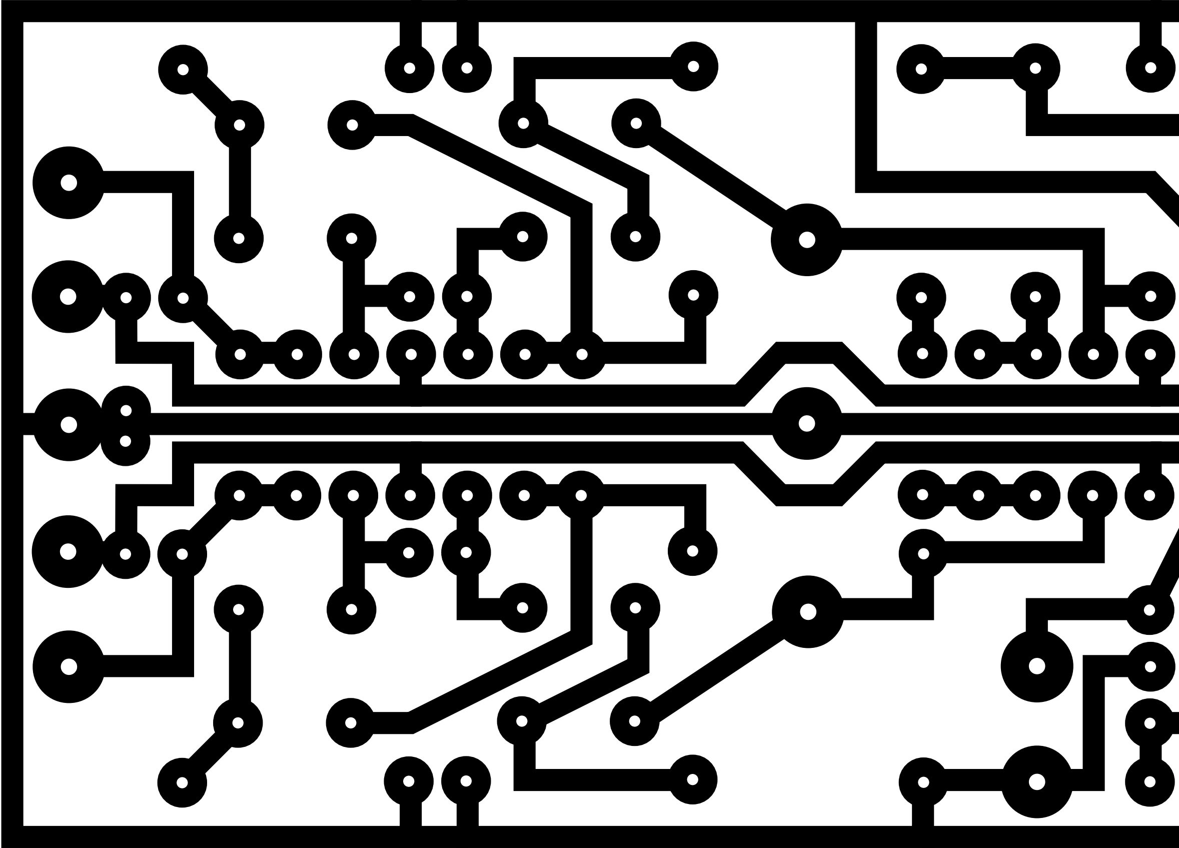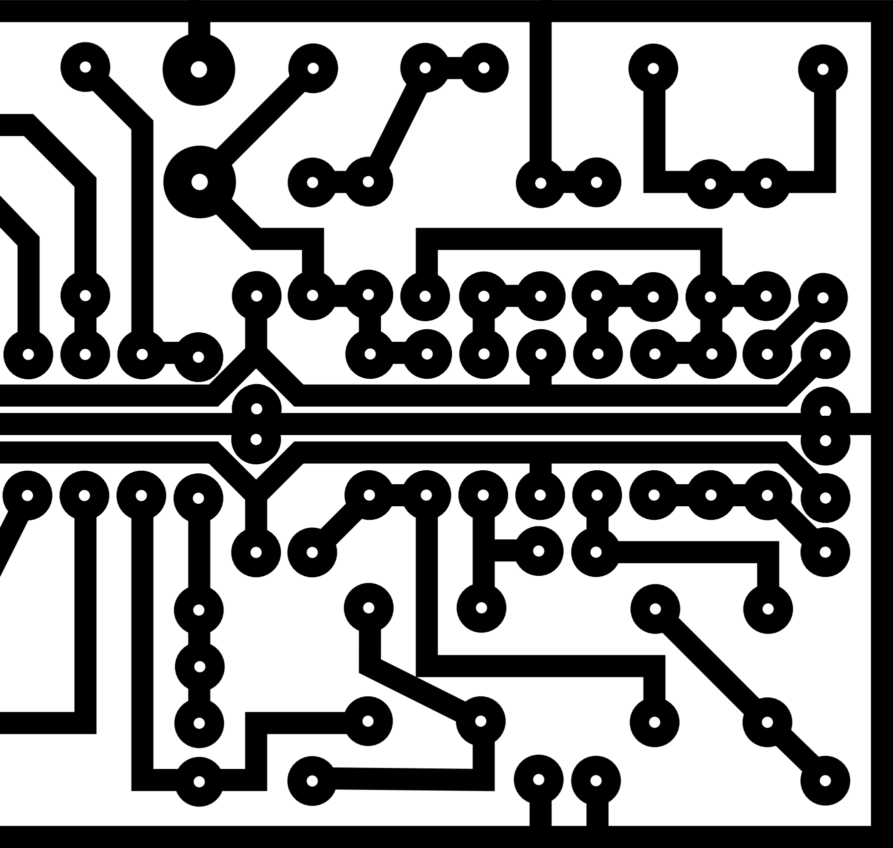
M15
M15
7k5
15k
15k
7k5
LS
L
M15
M15
+
M10
0
TL 074
M10
−
R
RS
7k5
M15
15k
15k
M15
7k5
M15
M15